INSTALLATIONSANLEITUNG:

Explosionsentlastungspanel Typ VL/VD Ex II GD

1

2

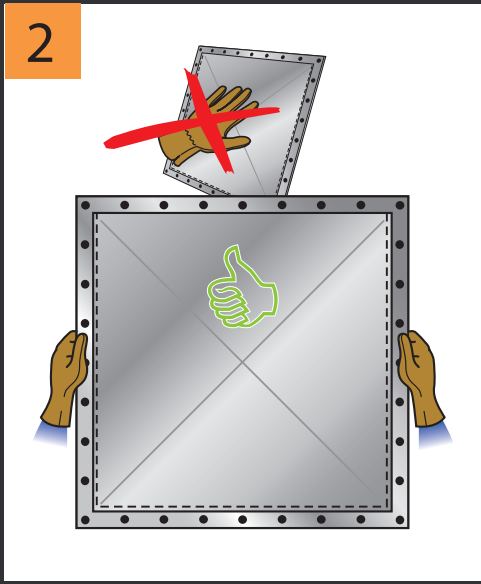

3

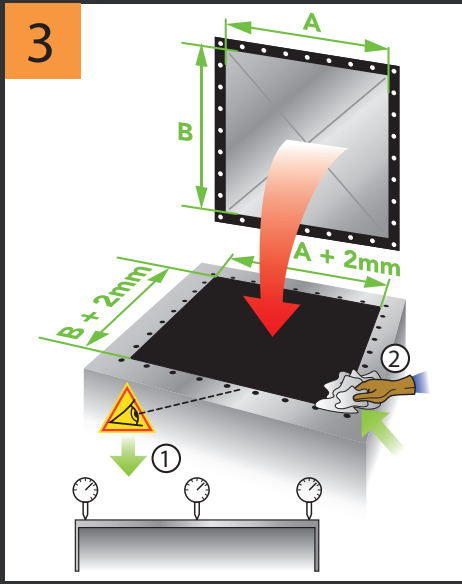

4

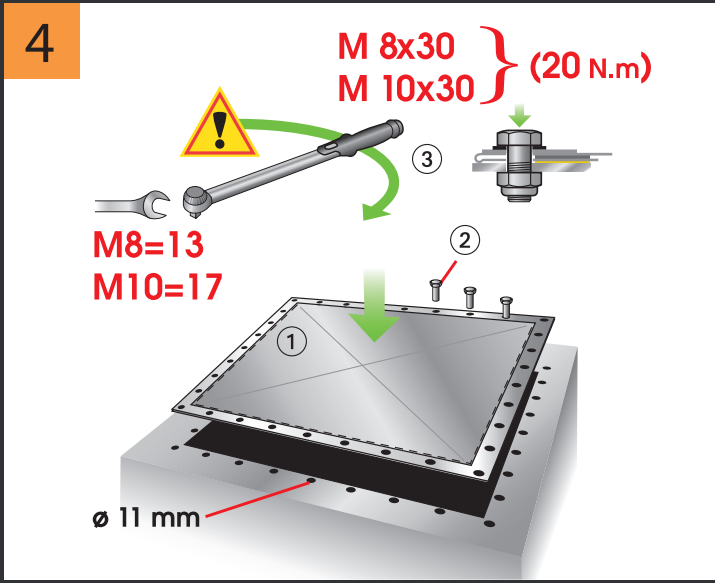

5

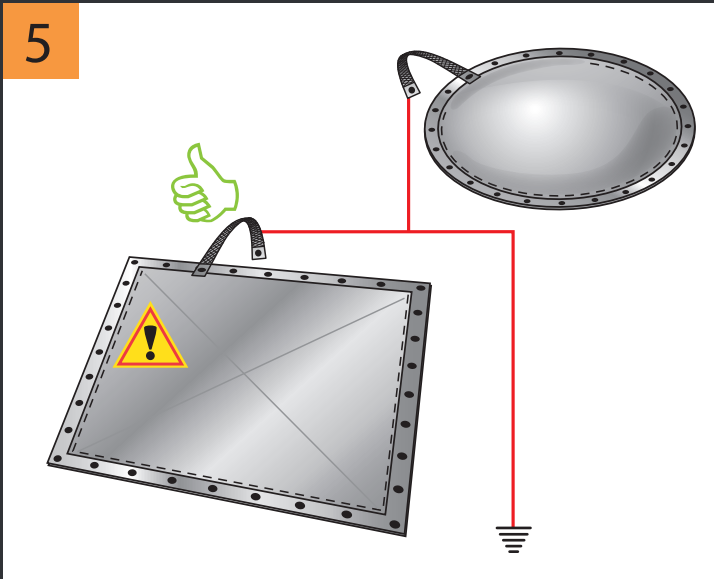

6

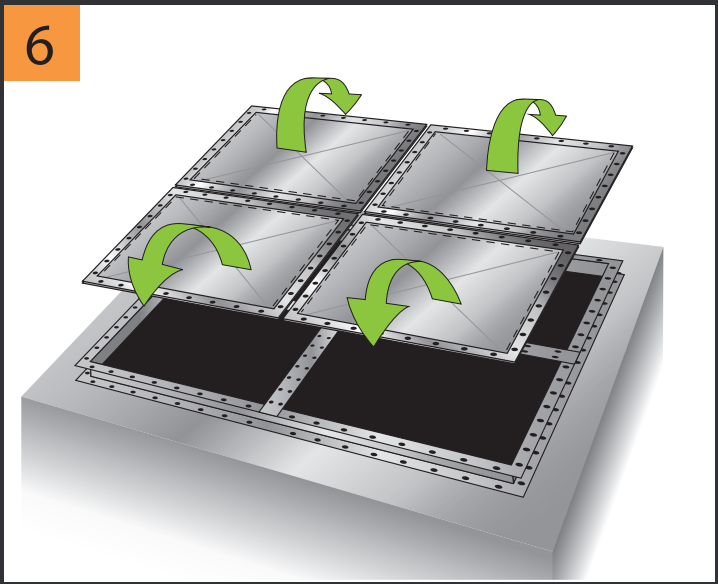

7

SAFE • VENT®

INSTALLATION

Die Inbetriebnahme der Ausrüstungen in der ATEX-Zone muss befugtem Personal unter den diese Zone betreffenden Sicherheitsbedingungen (Explosionsgefährdung) anvertraut werden.

- Die Berstcheiben muss zwingend geerdet werden (Erdungslitze)

- Die Berstcheiben mit dem folgenden Befestigungsmaterial befestigen.:
  Schraube Kopf H M8<>M10 A2 (DIN933)
  Sicherungsmutter H M8<>M10 A4 (DIN985)

- Charakteristisch Dichtung : Standard dichtung EPDM schwarz (-40°…+80° C°) — Silikondichtung option FDA (-60°…+200° C°)

- Es ist empfehlenswert, ein Sicherheitsgitter (Sturzschutz) für die großen Berstcheiben, die horizontal liegen, zu installieren (zum Beispiel: Silodach).

- Die Einhaltung der Wesentlichen Sicherheits- und Hygieneauflagen wird gemäß den folgenden Normen sichergestellt:
  EN14491 / 2012 **EN14797 / 2006** **EN14994 / 2007**

- Der Wert des Kg max oder desKst max. hängen voneinander hängt vom Mindestvolumen (V) des zu schützenden Geräts ab (siehe kubisches Gesetz). Beispiel: mit "D" Staub Kst max: 500 bar.m/s - V ≥ 1m3
  - Den maximalen zeitlichen Druckanstieg dp/dt max "D" Staub beträgt 500 bar/s für eine (Dh)≤1,2 oder 300 bar/s für 1,2>(Dh)≤1,5.
  - Den maximalen zeitlichen Druckanstieg dp/dt max "G" Gas beträgt 130 bar/s für eine (Dh)≤1,2 oder 50 bar/s für 1,2>(Dh)≤1,5.

- In regelmäßigen Zyklen vorbeugende Besichtigungen ausführen (die Zyklen sind gemäß den Bedingungen auf dem Standort festzulegen), um jede Anomalie auf dem einlagig frühzeitig zu erkennen, die durch Störungen der zu sichernden Anlage (Schwingungen usw.) oder oder durch äußere Einflüsse. Bei dieser Besichtigung müssen Staubablagerungen vorsichtig entfernt werden

- Der Explosionsablauf soll nicht eingesetzt werden wenn toxishe, korrosive, reizauslösende Produkte oder Bestandteile ausgelöst werden. Gas, Staub oder Verbrennungsprodukte können die unmittelblare Umwelt dieser Gefahr aussetzen. Ausserdem, soll kein Partikel, das eine Gefahr für Mann ist, ausgelöst werden.

- Der Benutzer muss für die ordnungsgemäße Entsorgung der VIGILEX ® - Berstcheiben sorgen und die Bauteile je nach ihrer Beschaffenheit (rostfreier Stahl, Dichtung usw.) bei den zuständigen Sammelstellen abgeben.

Warnung: Falls die gelieferte Berstscheibe für den Explosionsschutz keinen integrierten Rahmen hat, muss ein passender Rahmen installiert werden."

SAFE•VENT®
SAFEVENT ApS
Mads Clausens Vej 6
9800 Hjoerring
Dänemark
TEL: +45 88 63 89 00
EMAIL: sales@safevent.dk
URL: www.safevent.dk/en