GUIDE D'INSTALLAZIONE:

Pannello antideflagrante tipo VL / VD

Ex II GD

1

2

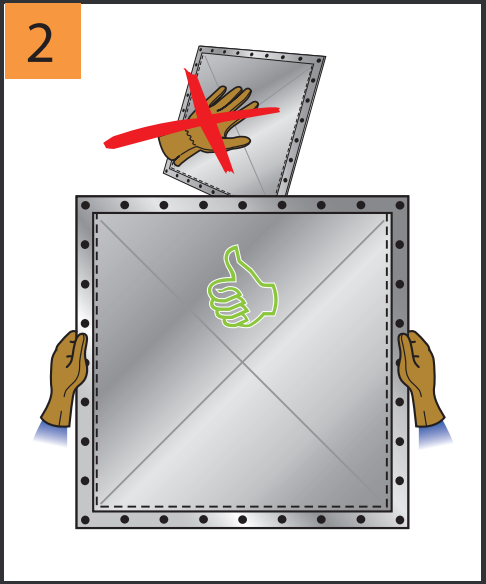

3

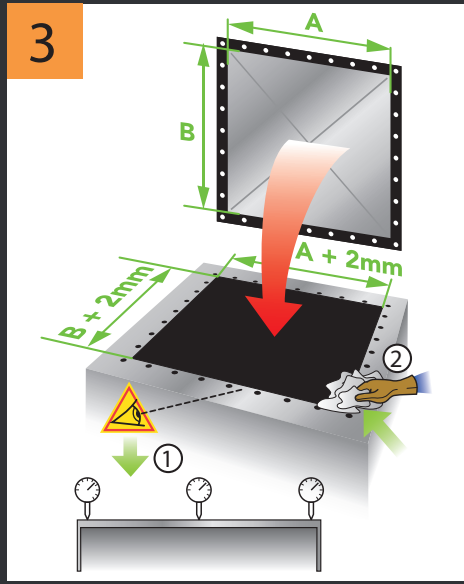

4

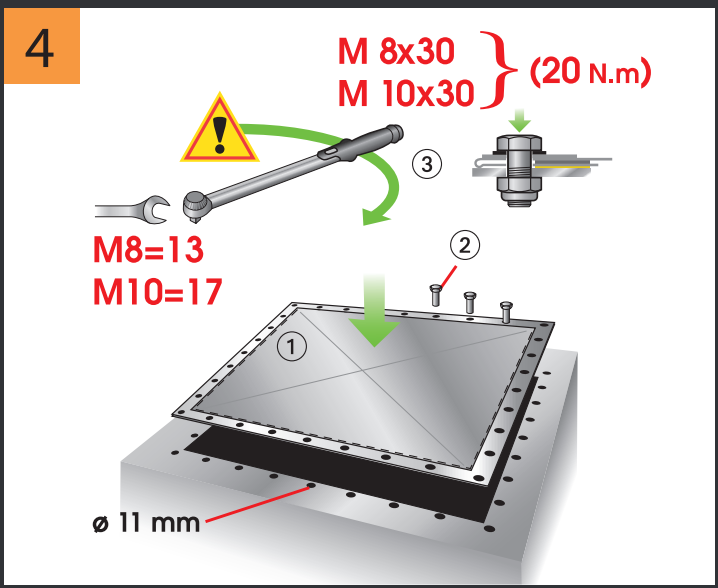

5

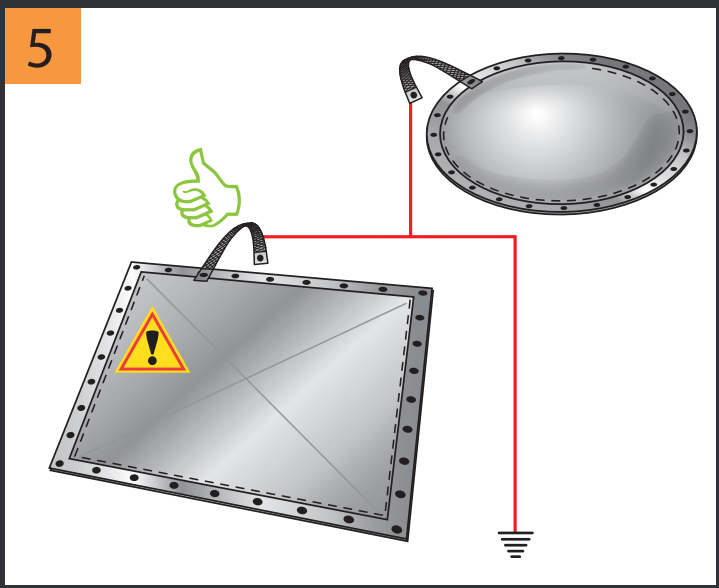

6

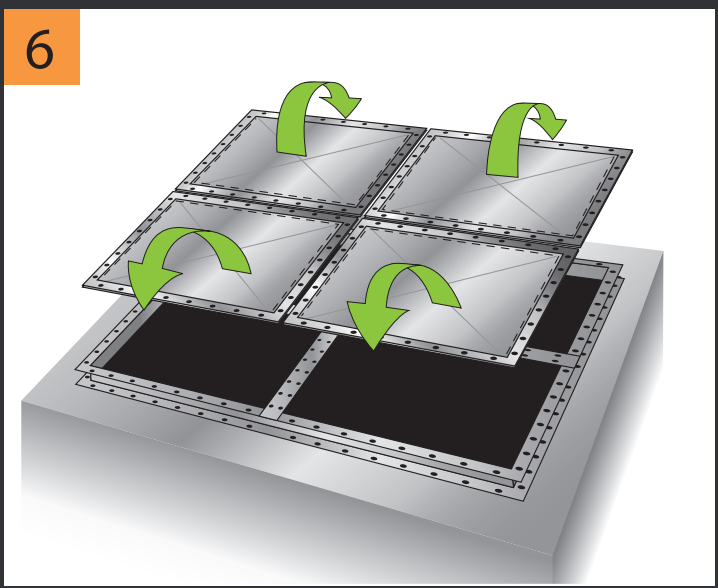

7

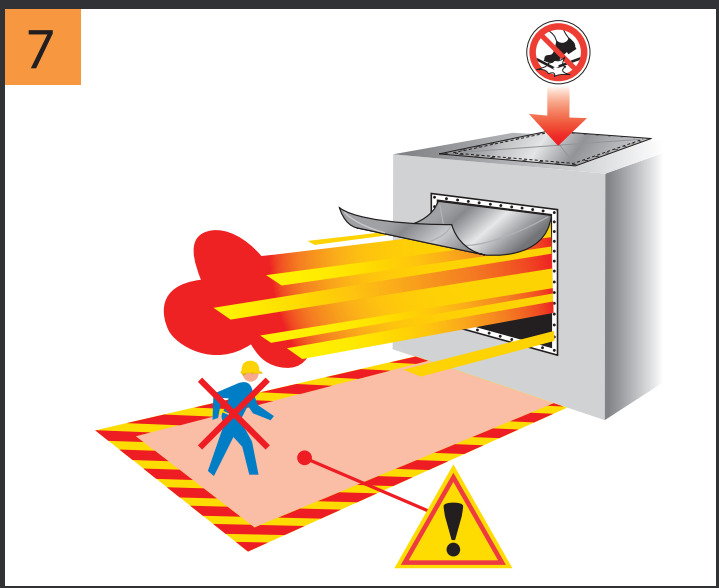

SAFE • VENT®

INSTALLAZIONE:
Pannello antideflagrante tipo VL / VD

Ex II GD

La messa in servizio delle attrezzature in zona ATEX deve essere effettuata da personale abilitato alle disposizioni di sicurezza riguardanti questa zona (EX).

- Realizzare tassativamente la messa a terra del pannello (treccia di massa).

- Fissare il pannello con il tipo di bulloneria seguente:
  Vite testa H M8<>M10 A2 (DIN933)
  Dado freno H M8<>M10 A4 (DIN985)

- Guarnizione caratt eristica: Guarnizione standard EPDM nero (-40°…+80° C°) — In opzione guarnizione silicone FDA (-60°…+200° C°)

- Si consiglia di installare una griglia di sicurezza (anticaduta) per i grandi pannelli posti in orizzontale (es: tetto di silo).

- La gamma dei pannelli VIGILEX ® (sistema di protezione) è conforme alla Direttiva 2014/34/UE "ATEX"

- Il rispetto delle Esigenze Essenziali di Sicurezza e di Salute è assicurato dalla conformità a:
  EN14491 / 2012 **EN14797 / 2006** **EN14994 / 2007**

- Il valore di Kg max o di Kst max sono interdipendenti dal volume (V) minimo dell'apparecchio da proteggere (vedi legge cubica G o D). Esempio con " D " polvere: Kst max: 500 bar.m/s- V ≥ 1m3.
  - La velocità limite di sollecitazione di aumento di pressione dp/dt max " D " polvere è di 500 bar/s per (Dh)≤1,2 e 300 bar/s per 1,2>(Dh)≤1,5
  - La velocità limite di sollecitazione di aumento di pressione dp/dt max " G " gas è di 130 bar/s per (Dh)≤1,2 e 50 bar/s per 1,2>(Dh)≤1,5

- Effettuare periodicamente una visita di controllo preventivo (frequenza del controllo da definire secondo le condizioni del luogo), al fine di individuare qualsiasi anomalia sul pannello intervenuta sull installazione da mettere in sicurezza (vibrazione…) o dalle influenze esterne. In occasione di questa visita, occorre procedere alla pulizia dei depositi di polveri con precauzione.

- La scarica d'esplosione non deve avvenire se dei prodotti o dei composti considerati come tossici, corrosivi, irritanti, cancerogeni, teratogeni o mutageni sono liberati. Il gas, la polvere, ed i prodotti di combustione possono esporre l'ambiente immediatamente circostante a questo tipo di pericolo

- Inoltre nessuna delle particelle che possono costituire un pericolo per l'uomo non deve essere rilasciata.

Attenzione: se il cartello è consegnato senza briglia integrata, ne dovete installare obbligatoriamente una.

SAFE • VENT®

SAFEVENT ApS
Mads Clausens Vej 6
9800 Hjoerring
Danimarca

TEL: +45 88 63 89 00
E-MAIL: sales@safevent.dk
URL: www.safevent.dk/en