GUIDE D'INSTALLATION:

Event d'explosion modèle VL/VD

Ex II GD

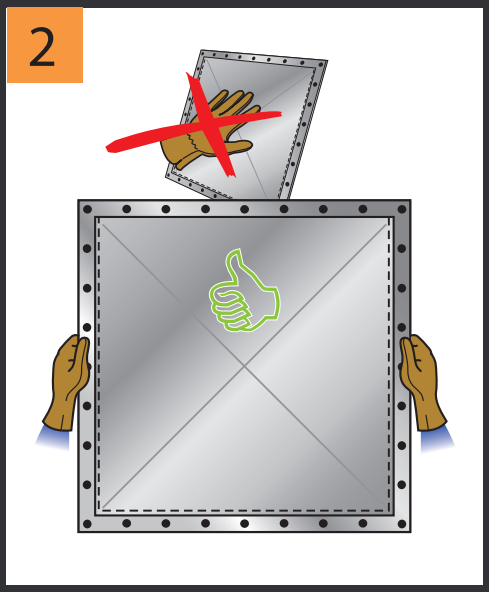

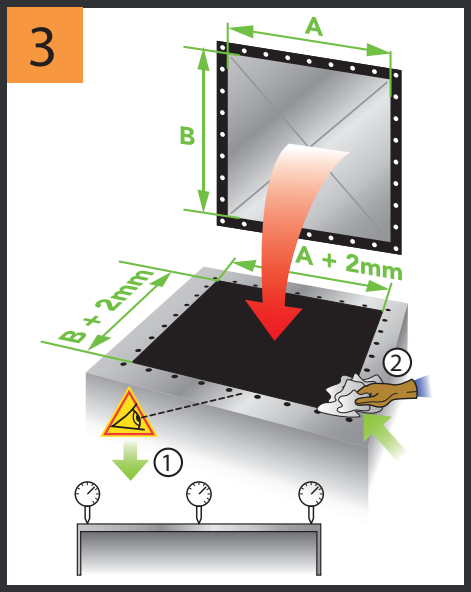

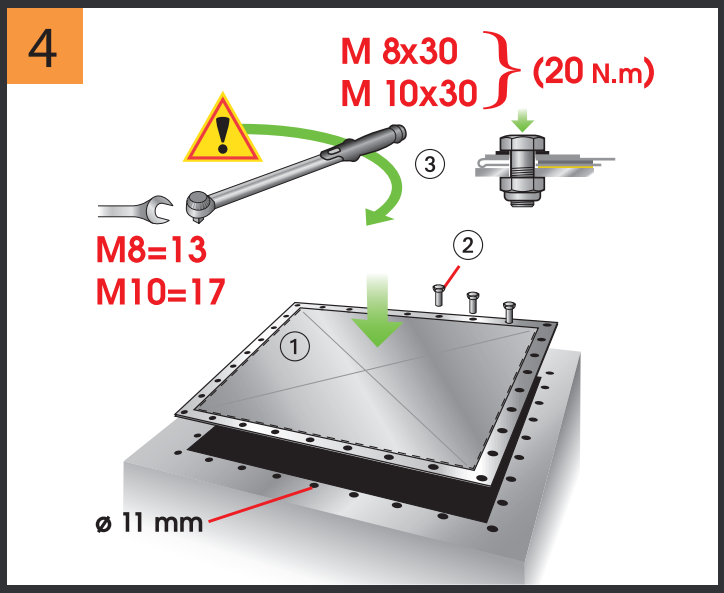

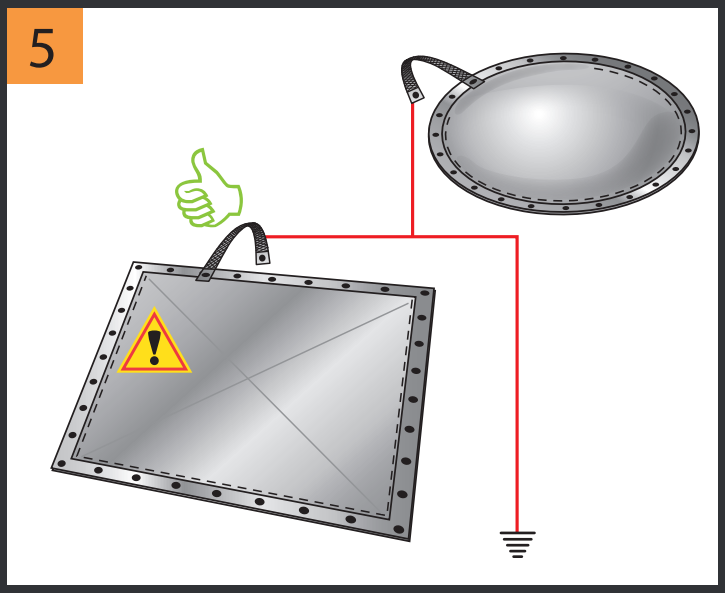

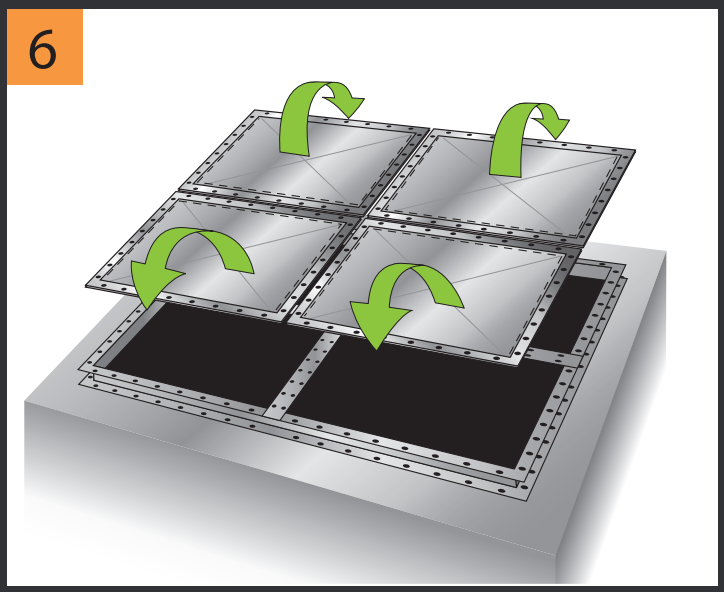

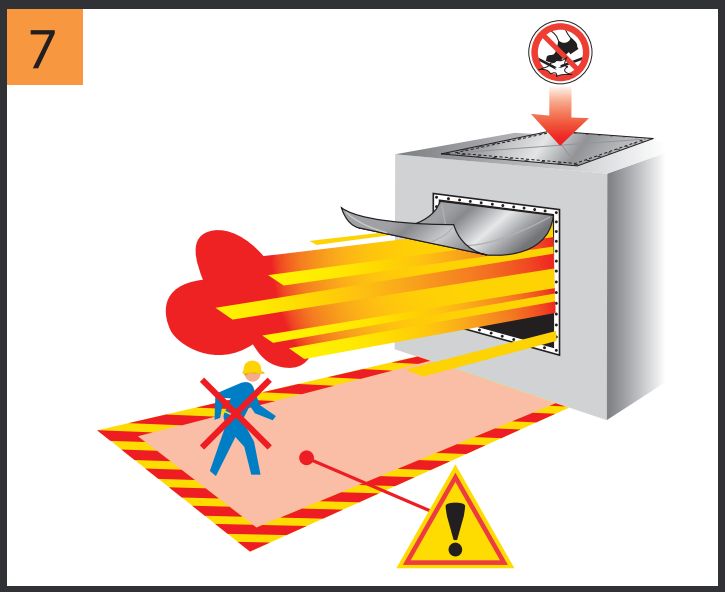

SAFE • VENT®

RECOMMANDATIONS

La mise en services de équipements en zone ATEX, doit être réalisée par du personnel habilité aux dispositions de sécurité concernant cette zone (EX).

- Réaliser impérativement la mise à la terre du panneau (tresse de masse).

- Fixer le panneau avec le type de boulonnerie servante:
  Vis tête H M8<>M10 A2 (DIN933)
  Ecrou frein H M8<>M10 A4 (DIN985)

- Caractéristiques joint: Joint standard EPDM noir (-40°…+80° C°) – Joint en option silicone FDA (-60°…+200° C°).

- Il est conseillé d'installer une grille de sécurité (antichute) pour les grande panneaux placés à l'horizontale (ex toit de silo).

- La gamme des panneaux VIGILEX ® (système de protection) est conforme à la conformité à la directive 2014/34/UE "ATEX".

- La respect des Exigences Essentielles de Sécurité et de Santé est assuré par la conformité à:
  EN14491 / 2012 **EN14797 / 2006** **EN14994 / 2007**

- Les valeurs du K_g max ou du K_{st} max sont interdépendantes du volume (V) minimum de l'appareil à protéger (Voir loi cubique G ou D).
  Exemple avec "D" poussière: K_{st} max: 500 m/s – V ≥ 1m3.
  - Le vitesse limite de sollicitation de montée en pression dp/dt max "D" poussière est de 500 bar/s pour un (Dh)≤1,2 ou 300 bar/s pour 1,2>(Dh)≤1,5.
  - Le vitesse limite de sollicitation de montée en pression dp/dt max "G" gaz est de 130 bar/s pour un (Dh)≤1,2 ou 50 bar/s pour 1,2>(Dh)≤1,5.

- Réaliser périodiquement une visite de contrôle préventive (fréquence de contrôle à définir selon les conditions du site), afin de dépister toute anomalie sur le panneau, cause par les perturbations de l'installation à sécuriser (vibration,…) ou par les influences externs.
  Lors de cette visite, il faut procéder au nettoyage des dépôts de poussières avec précaution.

- La décharge d'explosion ne doit pas être mise en œuvre si des produits ou des composés considérés comme toxiques, corrosifs, irritants, carcinogens, tératogènes ou mutagènes sont libérés. Le Gaz, la Poussière, de même que les produits de combustion, peuvent exposer l'environnement immédiat à ce type de danger. Par ailleurs, aucune particule susceptible de constituer un danger pour l'homme ne doit être libérée.

- L'utilisateur doit veiller à la bonne mise au rebut de panneau VIGILEX ®, et remettre aux centres de récoltes spécialisés le composants en fonction de leur nature (inox, joint,…)

Attention: Si le panneau est livré sans bride intégrée, vous devez obligatoirement en installer une.

SAFE•VENT®
SAFEVENT ApS
Mads Clausens Vej 6
9800 Hjoerring
Danemark
TEL: +45 88 63 89 00
EMAIL: sales@safevent.dk
WEB: www.safevent.dk/en