GUÍA DE INSTALACIÓN:

Panel de venteo o explosión tipo VL / VD Ex II GD

1

2

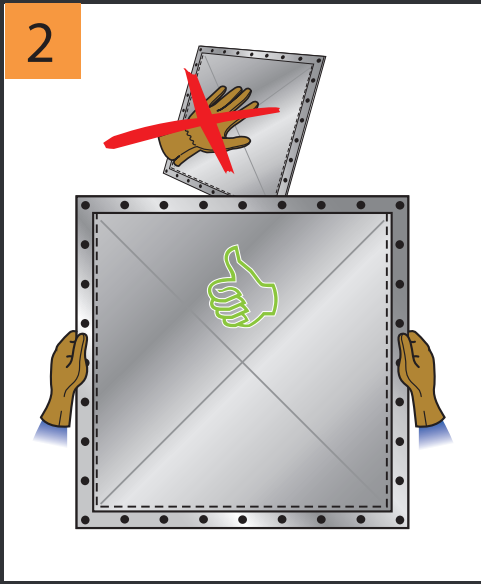

3

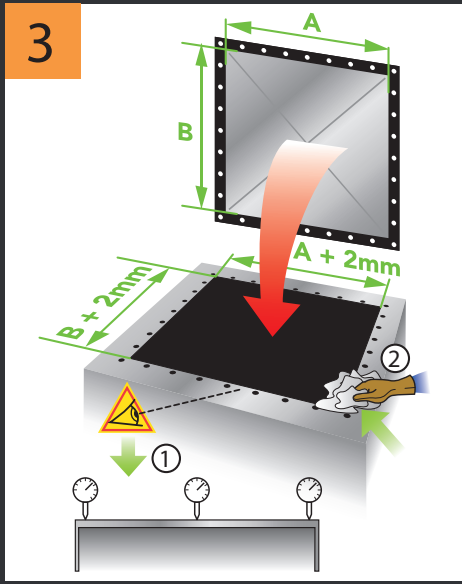

4

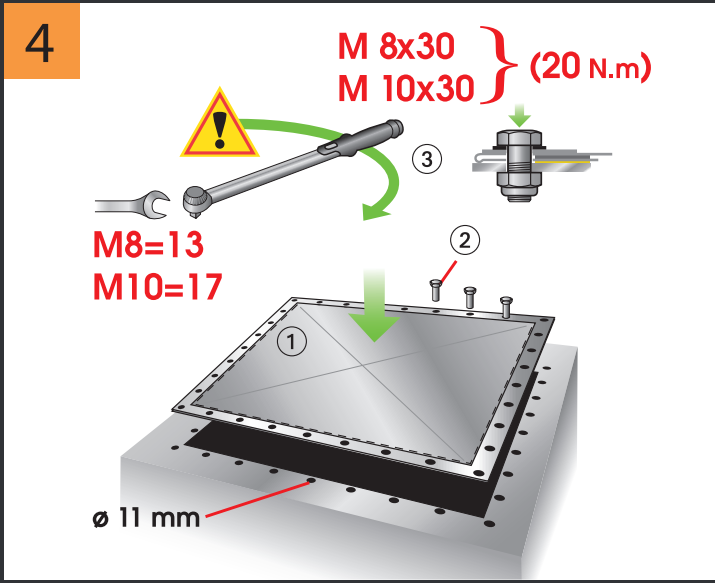

5

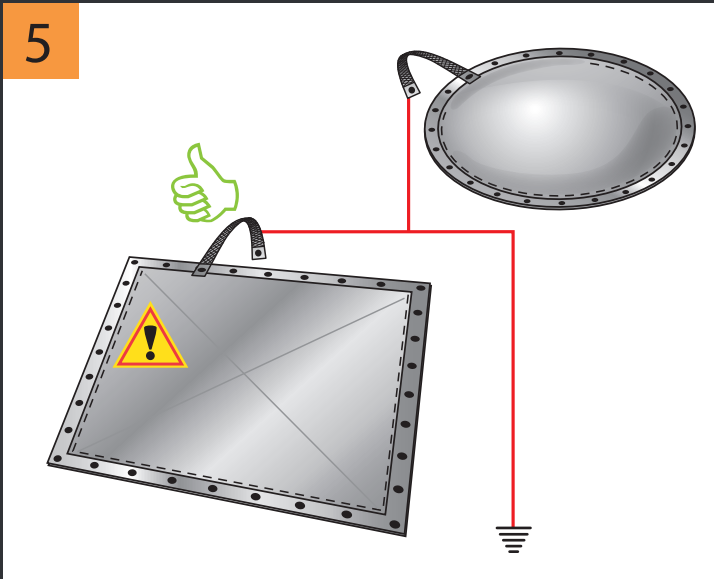

6

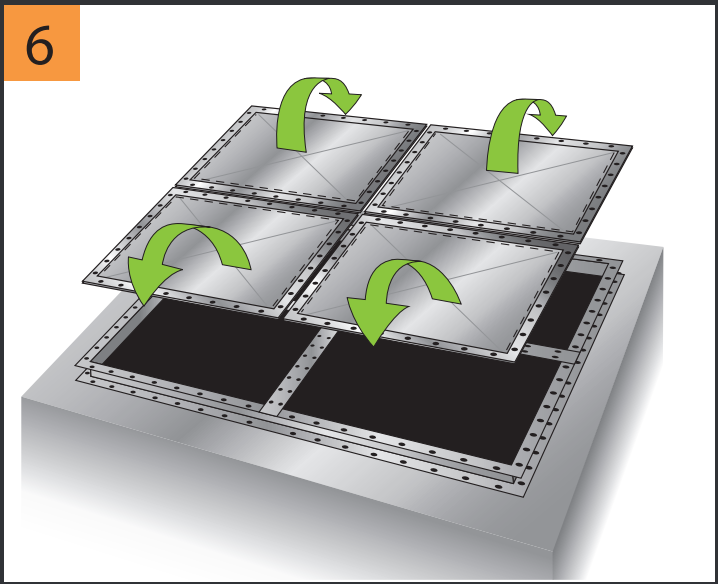

7

SAFE • VENT®

GUÍA DE INSTALACIÓN:
Panel de venteo o explosión tipo VL / VD

Ex II GD

La puesta en servicio de los equipamientos en zona ATEX debe ser realizada por personal calificado a las exigencias de seguridad relativas a esta zona ATEX.

- Realizar correctamente la conexión de tierra del panel (pinza de masa).

- Fijar el panel con los siguientes tornillos:
  Tornillo de cabeza H M8<>M10 A2 (DIN933)
  Tuerca autoblocante H M8<>M10 A4 (DIN985)

- Caracteristicas para juntas: Junta estándard EPDM negro (-40°…+80° C°) — Junta en opción en silicona FDA (-60°…+200° C°).

- Se aconseja instalar una rejilla de seguridad (anti caída) para los grandes paneles colocados al horizontal (ejemplo: techo de silo).

- La gama de los paneles VIGILEX ® (sistema de protección) se ajusta a la normativa 2014/34/UE "ATEX".

- El control de las Exigencias Esenciales de Seguridad Y Salud está garantizado por las normativas:
  EN14491 / 2012 **EN14797 / 2006** **EN14994 / 2007**

- Los valores del Kg max o del Kst max son interdependientes del volumen (V) mínimo del aparato que debe protegerse (véase tabla cúbica G o D). Ejemplo con "D" polvos : Kst max: 500 bar .m/s – V ≥ 1m3.
  - La velocidad límite de solicitación de subida en presión dp/dt max " D " polvos es de 500 bars/s para un (Dh)≤1,2 o 300 bar/s para 1,2>(Dh)≤1,5.
  - La velocidad límite de solicitación de subida en presión dp/dt max " G " gas es de 130 bars/s para un (Dh)≤1,2 o 50 bar/s para 1,2>(Dh)≤1,5.

- Realizar periódicamente una visita de control preventiva (frecuencia de control que debe definirse según condiciones del sitio), con el fin de detectar cualquier anomalía sobre el panel causada por las deterioraciones de la instalación que debe asegurarse (vibración) o por las influencias externas. Durante esta revisión, es necesario limpiar los depósitos de polvo con precaución.

- La descarga de explosión no debe ponerse en servicio si productos o compuestos considerados como tóxicos, corrosivos, irritantes, carcinógenos, teratógenos o mutagenos sean liberados. El gas, los polvos asi como los productos de combustión pueden representar un riesgo inmediato para el entorno. Y ninguna particula que puede representar un riesgo para el hombre puede liberarse.

- El usuario debe velar por desechar debidamente el panel VIGILEX ® y depositar en los centros de recogida especializados los componentes en función de su naturaleza (acero inoxidable, juntas etc…).

Atención: si se entrega el panel sin brida integrada, tiene que installar una.

SAFE • VENT®

SAFEVENT ApS
Mads Clausens Vej 6
9800 Hjoerring
Danimarca

TEL: +45 88 63 89 00
E-MAIL: sales@safevent.dk
URL: www.safevent.dk/en